CTM

CHAUFFAGE ÉCOLOGIQUE

+

CTMDESIGN

MADE IN ITALY

Catalogue

2021

Index

Panneau de contrôle TOUCH SCREEN 3
App pour un contrôle à distance 8

Thermocheminées à bois **Dominus** 11

Thermocheminées à bois **Premium** 15

Poêle à granulés **Minerva Air** 19

Thermo-poêle à granulés **Minerva Hydro** 23

Chaudière à granulès **Koperniko Plus** 27

Chaudière à granulès **Koperniko Evo** 31

Chaudière à bois **Ecowood Plus** 35

Chaudière à bois/granulés **Ecowood Plus + brûleur rotatif pour granulés** 39

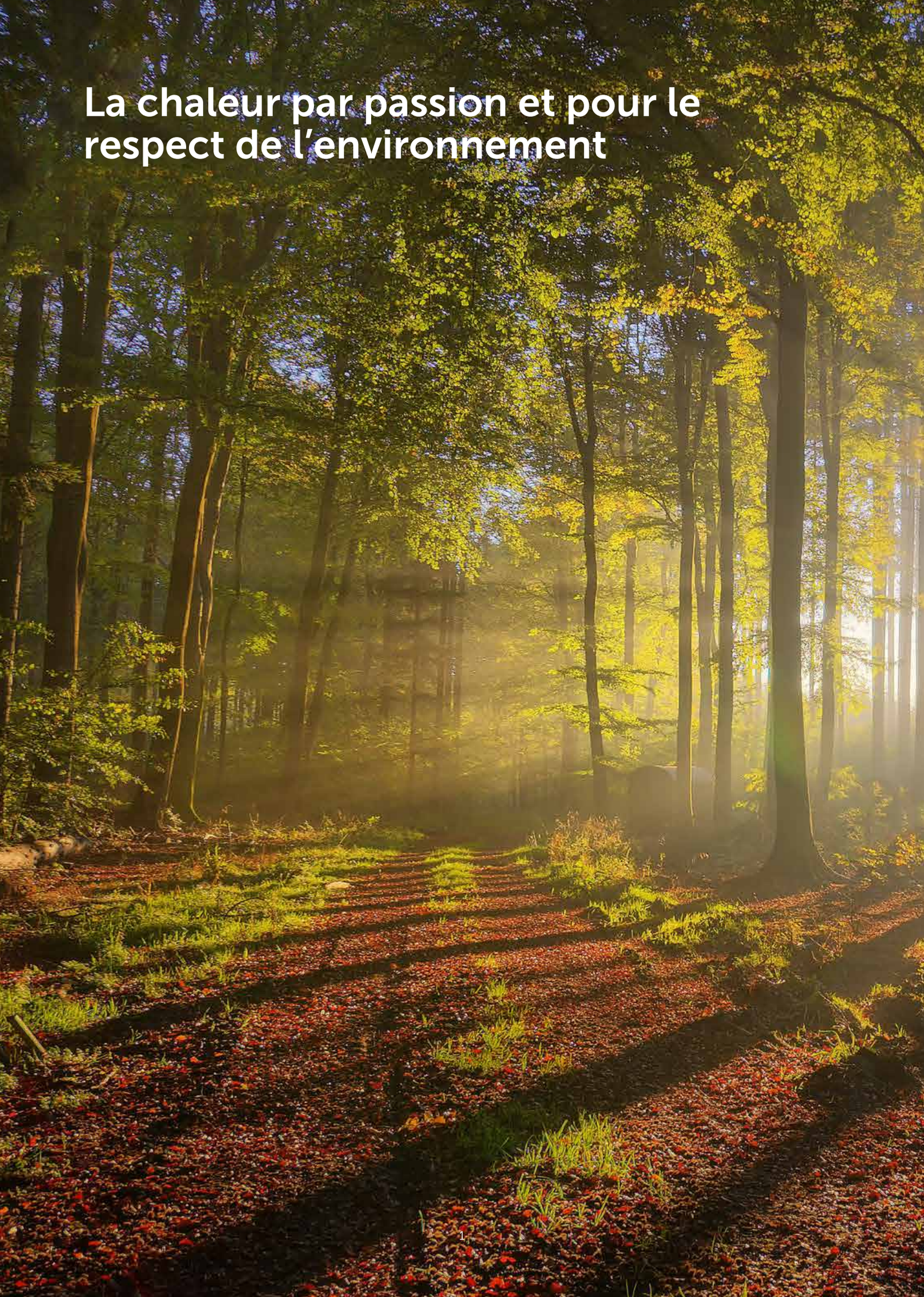

La chaleur par passion et pour le respect de l'environnement

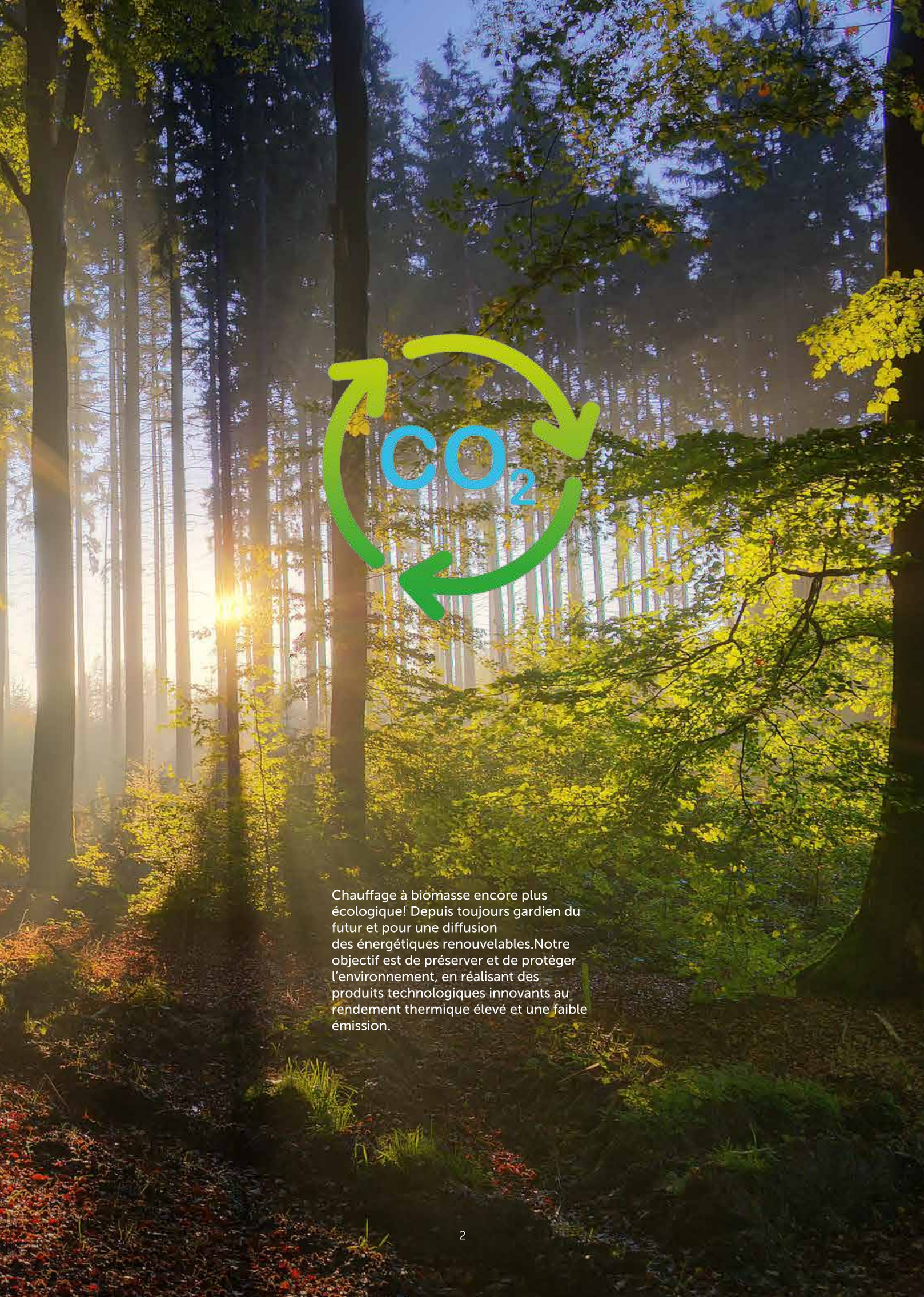

Chauffage à biomasse encore plus écologique! Depuis toujours gardien du futur et pour une diffusion des énergétiques renouvelables.Notre objectif est de préserver et de protéger l'environnement, en réalisant des produits technologiques innovants au rendement thermique élevé et une faible émission.

Panneau de côntrole TOUCH SCREEN EN COULEURS

L'innovante capacité display multi- touch avec procésseur ARM CORTEX -M7 a permis de créer des images élégantes à animations fluides.

A travers les graphiques intuitifs et détaillés, le display est en mesure d'afficher le fonctionnement des éléments du système.

Le dispositif a été protégé pour permettre une intéraction rapide et une gestion intuitive du produit.

KOPERNIKO PLUS
CTMDESIGN

CTMDesign

L'équilibre et l'union de l'esprit technologique, caractérisés par l'utilisation de techniques de planifications des plus modernes, unis à la solide prise de conscience sur les procédés de combustion, ainsi que des tendances modernes du Design, ont conduit l'entreprise à investir dans Recherche&Développement afin d'élargir et de compléter sa propre offerte. Ceci à travers la création d'une nouvelle collection de produit aux lignes élégantes, recherchées et raffinées.

CTM

Votre thermo-poêle ou votre chaudière sur votre smartphone

APP pour un côntrole à distance

L'économie d'énergie et la technologie moderne dans un seul produit révolutionnaire

Voir et régler les différentes températures.

Vérifier constamment le statut opérationnel et envoyer automatiquement les erreurs éventuelles.

Vérifier la puissance de fonctionnement.

Régler le temps de fonctionnement en fonction de vos besoins.

Obtenir assistance avec un simple clic.

Accès complete au "imput menu".

CTM App

Download on the App Store

ANDROID APP ON Google play

Thermocheminées à bois **DOMINUS**

avec échangeur intégré **FULL LINK**

Effet **TOUT VERRE**: revêtement intégral du thermo-cheminée, on ne voit que la **FLAMME** et le **VERRE SÉRIGRAPHIÉ** pour les réalisations modernes et élégantes.

DOMINUS Thermocheminées à bois

avec échangeur intégré **FULL LINK**

DOMINUS, la thermocheminée haute performance équipée d'échangeurs de chaleur polyvalents capables de permettre le raccordement hydraulique avec tout les types d'installation, sans échangeurs de chaleur ni séparateurs externes. Combustion complète et propre grâce au système d'air primaire et secondaire calibré, également avec gestion entièrement automatique (système **ecoSTAR**).

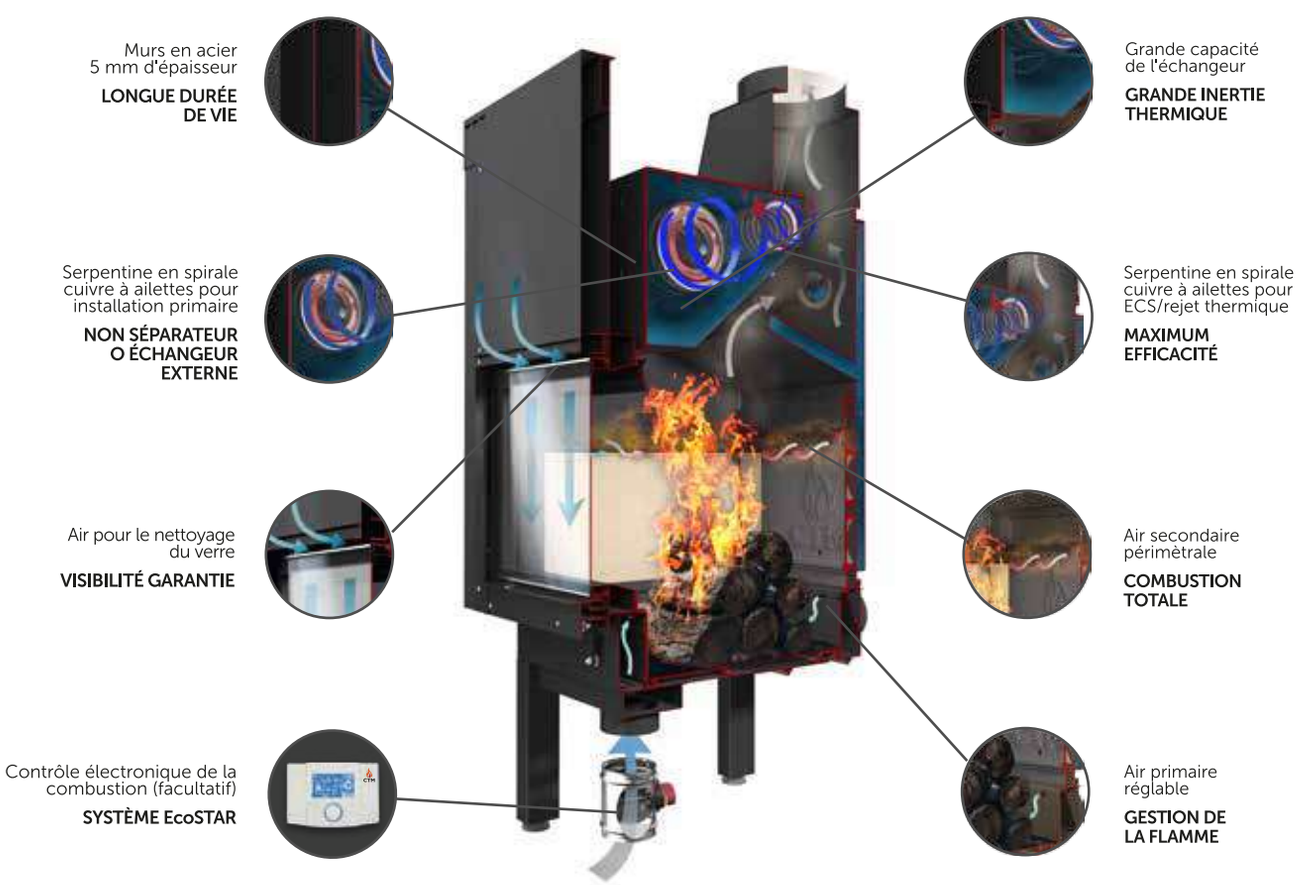

DONNÉES TECHNIQUES	DOMINUS 20	DOMINUS 24	DOMINUS 30
Classe énergétique Reg. EU 2015/1186	A+	A+	A+
ECODESIGN Reg. EU 2015/1189	Conforme	Conforme	Conforme
Norme constructive	EN 13229	EN 13229	EN 13229
Combustible	Bois	Bois	Bois
Puissance nominale (kW)	20,5	24,0	26,6
Rendement (%)	85,4	85,8	85,6
Émissions de CO (mg/Nm3)	1211	1078	929
Émissions de Nox (mg/Nm3)	73	84	82
Émissions de OGC (mg/Nm3)	67	52	44
Émissions de PP (mg/Nm3)	25	29	27
Pression de service max. (Bar)	2,5	2,5	2,5
Puissance de la bobine ECS / évacuation thermique - en option - (kW)	10	10	10
Puissance de la bobine du système primaire - en option - (kW)	20	22	25
Tirage minimum - maximum requis (Pa)	8-12	8-12	8-12
Diamètre de sortie de fumée (mm.)	200	200	250
Diamètre intérieur des entrées d'air (mm.)	118	118	118
Volume de fluide dans la chaudière (lt.)	110	115	120

Dessins technique

VUE DE FACE

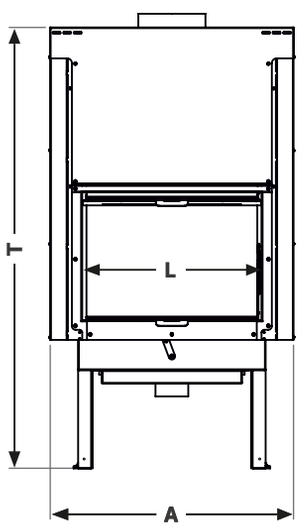

VUE DE CÔTÉ

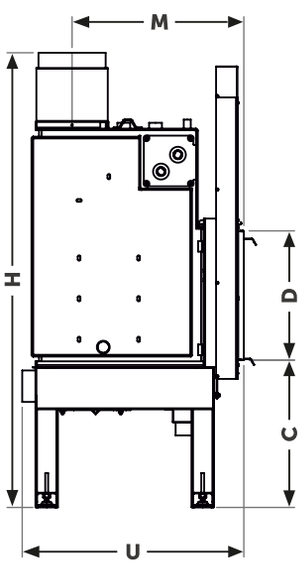

VUE DU HAUT

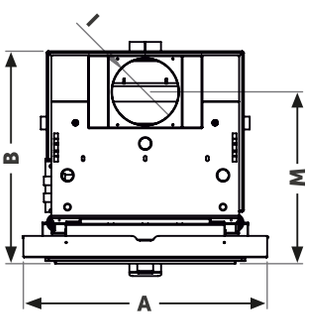

PLAN DE COMBUSTION

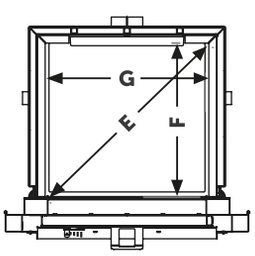

Dimensions hors tout (cm)

MODÈLE	A	B	C	D	E	F	G	H	I	L	M	U	T
DOMINUS 20-24	92	80	41-56*	49	85	59	62	154-171*	20	68	65	84	150-167*
DOMINUS 30	92	80	41-56*	49	85	59	62	154-171*	25	68	65	84	150-167*

* Modèles avec prédisposition pour brûleur multicombustible;

Thermocheminées à bois **PREMIUM**

PREMIUM Thermocheminées à bois

PREMIUM, le Thermo-cheminée aux lignes modernes et essentielles, équipé d'une chambre de combustion hermétique construite entièrement en matériau réfractaire de haute densité, est un générateur de chaleur à très haut rendement et équipé d'un système de contrôle et de gestion de l'air de combustion au contenu technologique innovant, également entièrement automatisé (avec régulateur électronique **EcoSTAR** en option).

CARACTÉRISTIQUES EXCLUSIVES:

- Efficacité égale à 87,9%.
- Double admission pour l'alimentation en air de combustion.
- Certifications conformes aux normes européennes les plus strictes, telles que l'allemand BLMSCHV II, l'autrichien 15 aB-VG, le suisse VKF.

Unique avec vanne de dérivatione Échangeur de chaleur à trois tours pour la récupération des fumées

RENDEMENT PLUS ÉLEVÉ

Unique avec calibrage et réglage de l'air primaire et secondaire

COMBUSTION PLUS EFFICACE

Unique avec entrée dédiée pour l'air de post-combustion

DOUBLE COMBUSTION

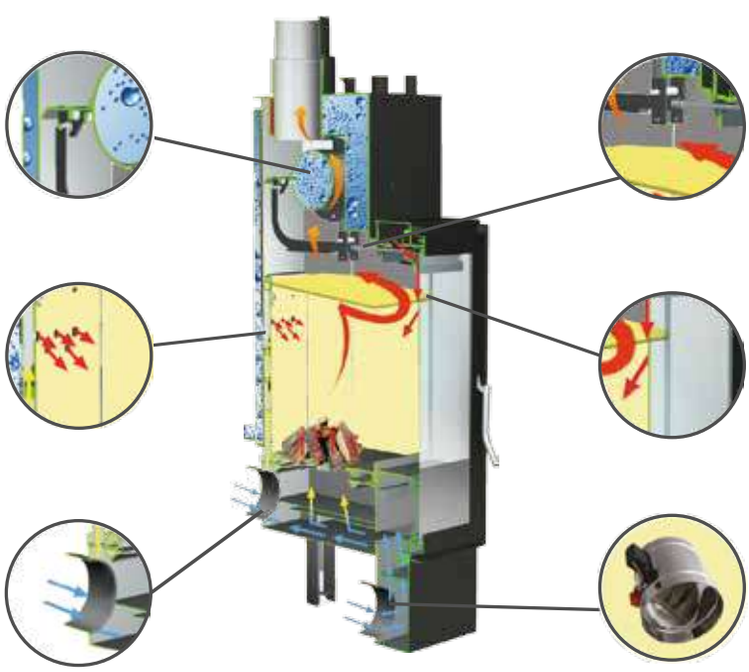

Unique avec registre de réglage du tirage

AUCUNE FUITE DE FUMÉE

Unique avec entrée d'air dédiée au nettoyage du verre

VERRE TOUJOURS NETTOYÉ

Unique avec gestion automatique de l'air de combustion

UNE CONSOMMATION PLUS FAIBLE

DONNÉES TECHNIQUES	PREMIUM
Classe énergétique Reg. EU 2015/1186	A+
ECODESIGN Reg. EU 2015/1189	Conforme
Norme constructive	EN 13229
Combustible	Bois
Puissance nominale (kW)	8,4
Rendement (%)	88
Émissions de CO (mg/Nm3)	688
Émissions de Nox (mg/Nm3)	119
Émissions de OGC (mg/Nm3)	30
Émissions de PP (mg/Nm3)	19
Pression de service max. (Bar)	2,5
Tirage minimum - maximum requis (Pa)	8-12
Diamètre de sortie de fumée (mm.)	150
Diamètre intérieur des entrées d'air (mm.)	118
Volume de fluide dans la chaudière (lt.)	45

Dessins technique

VUE DE FACE

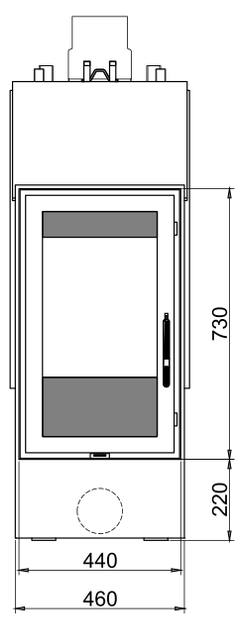

VUE DE CÔTÉ

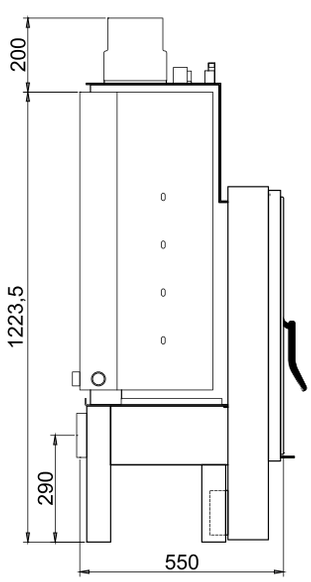

VUE DU HAUT

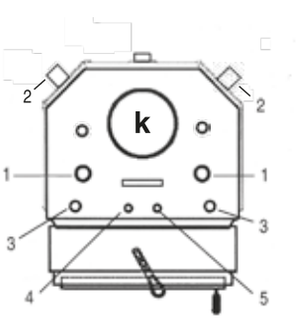

LÉGENDE

1. Livraison du système ou tuyau de sécurité
2. Retour système ou charge système
3. Puits porte-sonde
4. Entrée d'eau froide ou entrée d'évacuation thermique
5. Sortie d'eau chaude ou sortie d'évacuation thermique

CTM

Poêle à granulés
MINERVA AIR

MINERVA AIR Poêle à granulés

Modem Wifi pour connexion à distance (optionnel)

Clavier synoptique (la norme)

Poêle à granulés à air ventilé, également à conduit, au design raffiné, moderne et essentiel, idéal pour le chauffage local de pièces de petite et moyenne taille. Excellente combustion, technologie avancée et contrôle à distance par CTMApp.

- **Niveaux de rendement et d'émission**, de manière à permettre l'utilisation de tous les avantages fiscaux **(IRPEF DETRAZIONE 50%)** ou subventions en capital **(COMPTE DE L'ENERGIE THERMIQUE)** actuellement accordés.
- **Chambre de combustion entièrement en matériau réfractaire de haute densité** pour augmenter les températures de combustion et améliorer le rendement énergétique.
- **Allumage rapide,** grâce au système d'allumage à haute température.
- **Allumage automatique et programmable.**
- **Ventilateur intégré** à commande électronique pour une diffusion uniforme de l'air chaud dans la pièce.
- **Conduit d'air** optionnel (version 12C), desservi par des ventilateurs auxiliaires à commande électronique, pour transporter la chaleur vers des pièces séparées.
- **Contrôle et gestion à distance du poêle** par modem **Wifi** et **CTMApp** (en option).
- **Longue durée de vie du produit** grâce au corps de chaudière en acier à double cavité d'eau, soudé avec un cycle robotisé.
- **Les opérations de nettoyage périodique sont simples et faciles,** grâce aux tours de fumées verticaux, qui permettent de déposer 95% du combustible non brûlé dans le compartiment spécial des cendres avant et arrière, ce qui dispense l'utilisateur d'un entretien fastidieux et fréquent des échangeurs.
- **Une gestion économique,** des économies d'énergie et le respect de l'environnement grâce à l'utilisation d'énergie renouvelable provenant de combustibles naturels faciles à trouver.

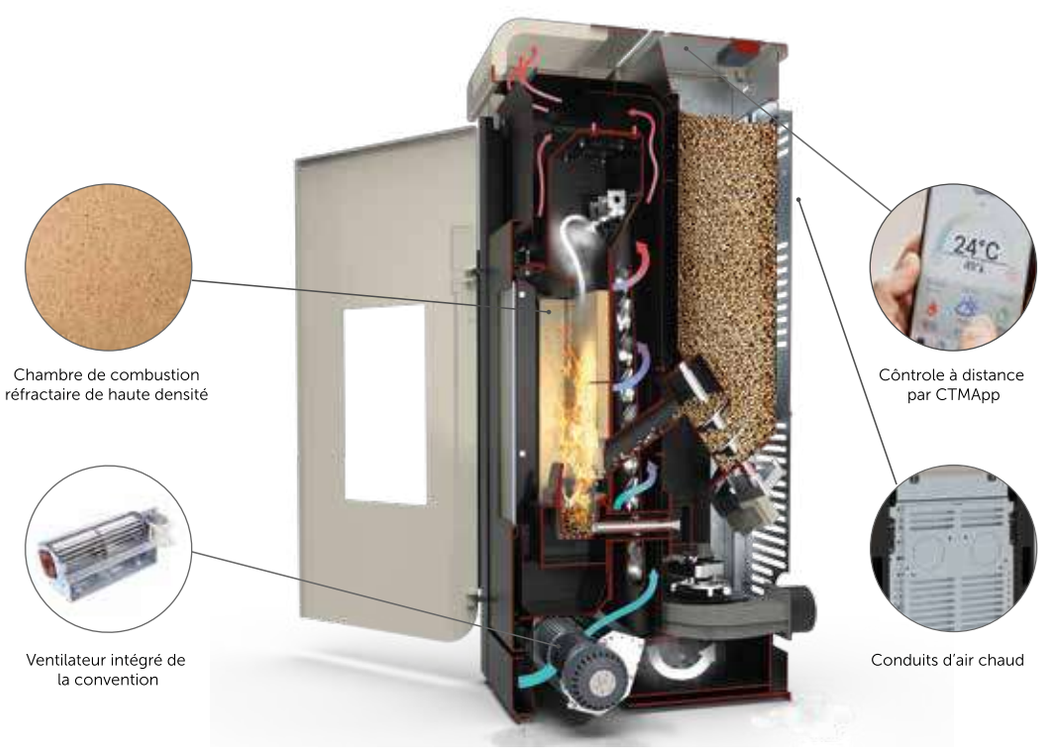

Chambre de combustion réfractaire de haute densité

Côntrole à distance par CTMApp

Ventilateur intégré de la convention

Conduits d'air chaud

Couleurs

Blanc **Rouiller** **Crème** **Rouge** **Argent**

DONNÉES TECHNIQUES	UNITÉ DE MESURE	MINERVA AIR 8	MINERVA AIR 10	MINERVA AIR 12	MINERVA AIR 12C
Norme constructive		EN 14785	EN 14785	EN 14785	EN 14785
Classe énergétique Reg. EU 2015/1186		A++	A++	A++	A++
ECODESIGN Reg. EU 2015/1185		Conforme	Conforme	Conforme	Conforme
Combustible		Granulés	Granulés	Granulés	Granulés
Puissance nominale min./max.	kW	2,5-9,3	2,5-9,3	2,5-10,9	2,5-10,9
Efficacité à puissance min./max.	%	95,5-92,6	95,5-92,6	95,5-91,9	95,5-91,9
Consommation de carburant min./max.	kg/h	0,5-1,7	0,5-1,7	0,5-2	0,5-2
Émissions de CO à la puissance maximale	mg/Nm3	123	123	136	136
Émissions de NOx à puissance max.	mg/Nm3	95	95	93	93
Émissions OGC à puissance maximale	mg/Nm3	3	3	2	2
Émissions de PP à puissance max.	mg/Nm3	3	3	2	2
Volume du réservoir de granulés	lt.	30	30	30	30
Diamètre de sortie de fumée	mm	80	80	80	80
Poids	kg	151	151	155	155
Tirage minimum requis	Pa	10	10	10	10

Dessins technique

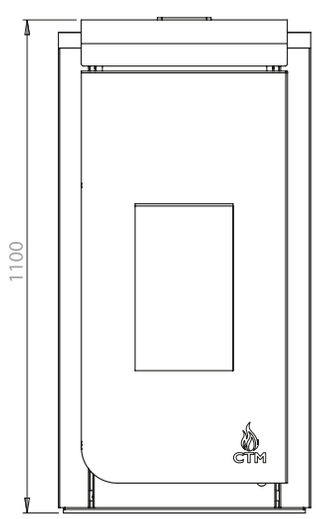

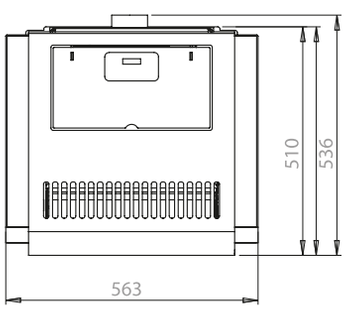

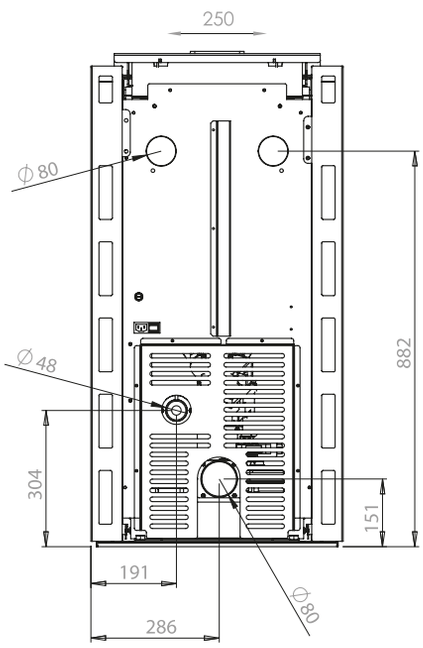

CTM

Thermo-poêle à granulés
MINERVA HYDRO

MINERVA HYDRO Thermo-poêle à granulés

Modem Wifi pour connexion à distance (optionnel)

Clavier synoptique (la norme)

Thermo-poêle â granulés thermo, au design raffiné, moderne et essentiel, idéal pour le chauffage local de pièces de petite et moyenne taille. Excellente combustion, technologie avancée et contrôle à distance par CTMApp.

- **Niveaux de rendement et d'émission**, de manière à permettre l'utilisation de tous les avantages fiscaux **(IRPEF DETRAZIONE 50%)** ou subventions en capital **(COMPTE DE L'ENERGIE THERMIQUE)** actuellement accordés.
- **Chambre de combustion entièrement en matériau réfractaire de haute densité** pour augmenter les températures de combustion et améliorer le rendement énergétique.
- **Allumage rapide,** grâce au système d'allumage à haute température.
- **Allumage automatique et programmable.**
- **Installation hydraulique simple et rapide,** grâce au kit hydraulique pré-installé, équipé de tous les dispositifs de sécurité requis par la loi.
- **Ventilateur intégré** à commande électronique pour une diffusion uniforme de l'air chaud dans la pièce.
- **Contrôle et gestion à distance du poêle** par modem **Wifi** et **CTMApp** (en option).
- **Contrôle et gestion de la combustion entièrement automatiques** grâce à un thermorégulateur électronique dédié qui permet le contrôle d'autres équipements optionnels (circulateurs, puffer, chaudière).
- **Longue durée de vie du produit** grâce au corps de chaudière en acier à double cavité d'eau, soudé avec un cycle robotisé.
- **Les opérations de nettoyage périodique sont simples et faciles,** grâce aux tours de fumées verticaux, qui permettent de déposer 95% du combustible non brûlé dans le compartiment spécial des cendres avant et arrière, ce qui dispense l'utilisateur d'un entretien fastidieux et fréquent des échangeurs.
- **Une gestion économique,** des économies d'énergie et le respect de l'environnement grâce à l'utilisation d'énergie renouvelable provenant de combustibles naturels faciles à trouver.

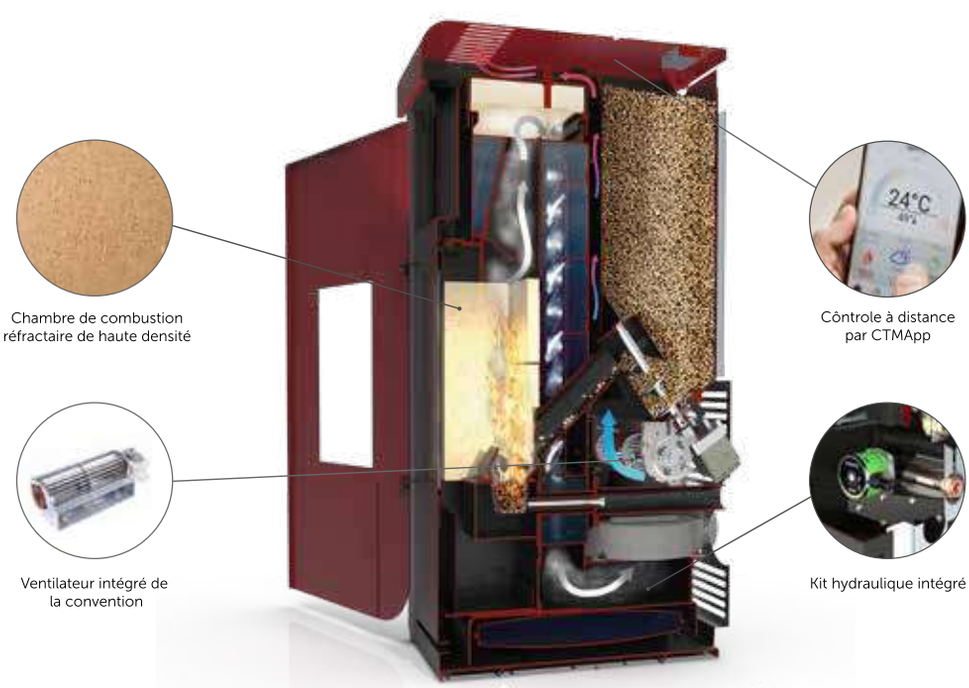

Couleurs

Blanc **Rouiller** **Crème** **Rouge** **Argent**

DONNÉES TECHNIQUES	UNITÉ DE MESURE	MINERVA HYDRO 15	MINERVA HYDRO 20	MINERVA HYDRO 24
Norme constructive		EN 14785	EN 14785	EN 14785
Classe énergétique Reg. EU 2015/1186		A+	A+	A+
ECODESIGN Reg. EU 2015/1185		Conforme	Conforme	Conforme
Combustible		Granulés	Granulés	Granulés
Puissance nominale min./max.	kW	8,69-19,3	8,69-19,3	8,69-23,48
Puissance donnée à l'eau max.	kW	16,70	16,70	20,41
Puissance fournie à l'environnement max.	kW	2,60	2,60	3,07
Efficacité à min./max.	%	96-93,5	96-93,5	96-93,21
Consommation de carburant min./max	kg/h	1,5-4	1,5-4	1,5-5
Émissions de CO à la puissance maximale	mg/Nm3	119	119	220
Émissions de NOx à puissance max.	mg/Nm3	136	136	126
Émissions OGC à puissance maximale	mg/Nm3	2	2	4,5
Émissions de PP à puissance max.	mg/Nm3	19,7	19,7	19,3
Teneur en fluide de la chaudière	lt.	45	45	45
Volume du réservoir de granulés	lt.	30	30	30
Diamètre de sortie de fumée	mm	100	100	100
Poids	kg	248	248	248
Pression de travail max	Bar	2,5	2,5	2,5
Tirage minimum requis	Pa	10	10	10

Dessins technique

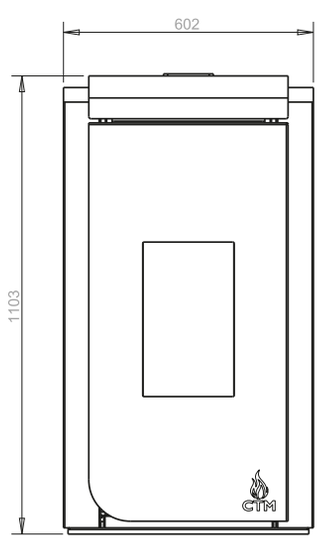

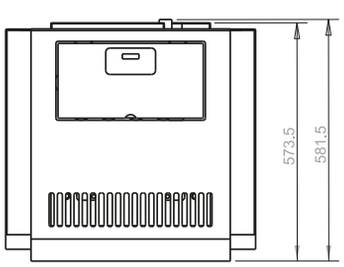

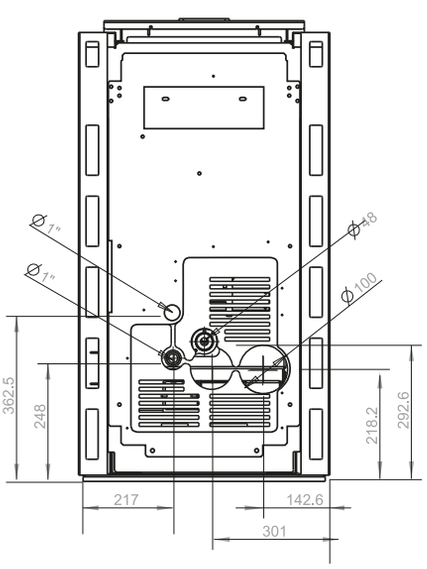

Chaudière à granulès
KOPERNIKO PLUS

Koperniko Plus Chaudière à granulès

Chaudière alimentée au pellet de bois pour un chauffage central des moyens et grands espaces.
Rendements et niveaux des émissions conformes à l'**ECOBONUS** (extrait IRPEF 50%) et au **CONTO TERMICO ENERGIA 2.0** (COMPTE THERMIQUE ENERGIE).

- Classe Energétique: **A+**.
- Conformité au standard **ECODESIGN**.
- Valvule mélangeuse anticondensation.
- Système hydraulique intègré, compris de pompe de circulation, valvule de sécurité, capteur de pression, vase d'expansion.
- Combustion excellente.
- Grand équipement en séries.
- Allumage automatique et programmable.
- Controle automatique du niveau des pellets à l'interieur du réservoir.
- Controle et gestion entièrement automatiques de la combustion.
- Sécurité maximale du fonctionement.

DONNÉES TECHNIQUES	UNITÉ DE MESURE	KOPERNIKO PLUS 21	KOPERNIKO PLUS 30
Norme constructive		EN 303-5/2012	EN 303-5/2012
Classe de chaudière		5	5
Classe énergétique Reg. EU 2015/1186		A+	A+
EcodESIGN Reg. EU 2015/1189		Conforme	Conforme
Combustible		Granulés	Granulés
Puissance nominale	kW	20,10	28,0
Puissance minimale	kW	5,6	8,4
Efficacité nominale minimale	%	95,4-91,5	91,2-91,3
Consommation	Kg	1,3-4,2	1,8-6,1
Émissions de CO à la puissance maximale	mg/Nm3	42-24	51-78
Émissions de NOx à puissance max.	mg/Nm3	79-107	115-129
Émissions OGC à puissance maximale	mg/Nm3	1-1	1-1
Émissions OGC à puissance maximale	mg/Nm3	19-11	10-9
Fluide dans la chaudière	lt	80	82
Capacité du réservoir de carburant	Kg	55	55
Poids	Kg	380	380
Diamètre de sortie de fumée	mm	100	100
Pression de travail maximale	Bar	2,5	2,5
Tirage minimum requis	Pa	12	12

Dessins technique

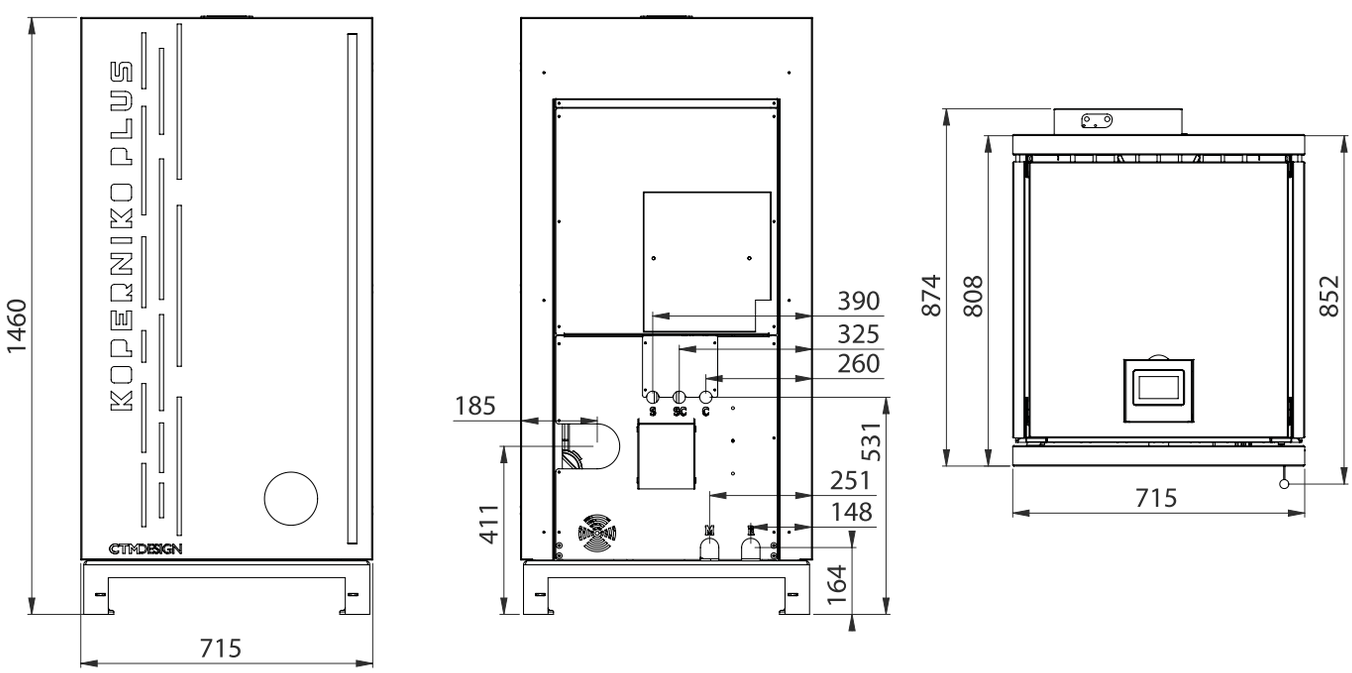

KOPERNIKO EVO
CTMDESIGN

Chaudière à granulès
KOPERNIKO EVO

Koperniko Evo Chaudière à granulès

GRANULÉS

Chaudière alimentée au pellet de bois pour un chauffage central des moyens et grands espaces.
Rendements et niveaux des émissions conformes à l'**ECOBONUS** (extrait IRPEF 50%) et au **CONTO TERMICO ENERGIA 2.0**.

- Classe énergétique: **A+**.
- Conforme au standard **ECODESIGN**.
- Valvule mélangeuse anticondensation.
- Système hydraulique intègrè compris de pompe de circulation, valvule de sécurité, capteur de pression, vase d'expansion.
- Combustion excellente.
- Grandes capacités de séries.
- Allumage automatique et programmable.
- Alimentation au pellet vers le bas.
- Controle automatique du niveau de pellet à l'intérieur du réservoir.
- Controle et gestion de la combustion, entièrement automatiques.
- Sécurité maximale du fonctionnement sans aucun risque de retour de flamme.
- Longue durée de vie du produit.
- Complète autonomie de l'alimentation du chargement du pellet grace au système intégré **ASPIROMATIC**, pour un chargement automatique du du réservoir vide.
- Economie de gestion, épargne énergétique et respect pour l'environnement.
- Display touch screen.

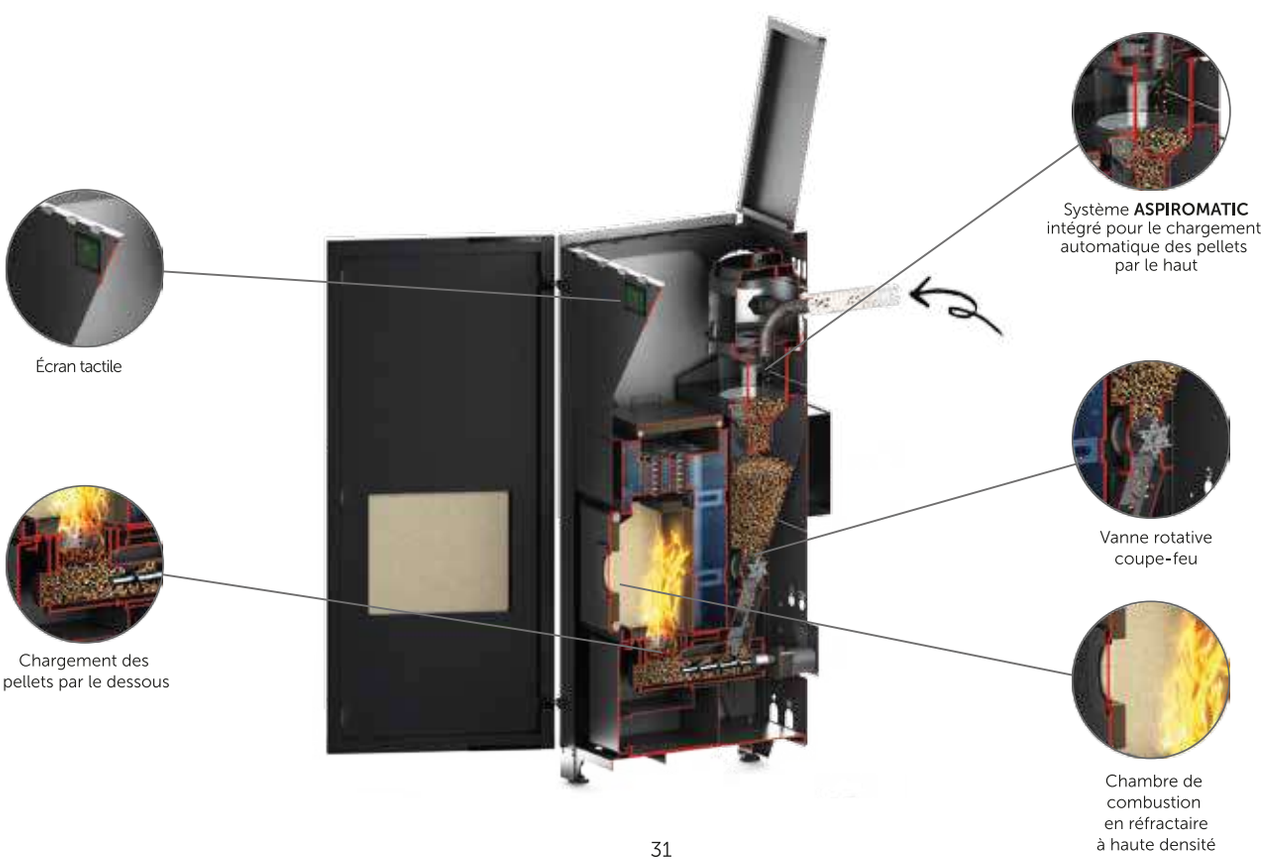

DONNÉES TECHNIQUES	UNITÉ DE MESURE	KOPERNIKO EVO 21	KOPERNIKO EVO 30
Norme constructive		EN 303-5/2012	EN 303-5/2012
Classe de chaudière		5	5
Classe énergétique Reg. EU 2015/1186		A+	A+
EcodESIGN Reg. EU 2015/1189		Conforme	Conforme
Combustible		Granulés	Granulés
Puissance nominale	kW	20,10	28,0
Puissance minimale	kW	5,6	8,4
Efficacité nominale minimale	%	95,4-91,5	91,2-91,3
Consommation	Kg	1,3-4,2	1,8-6,1
Émissions de CO à la puissance maximale	mg/Nm3	42-24	51-78
Émissions de NOx à puissance max.	mg/Nm3	79-107	115-129
Émissions OGC à puissance maximale	mg/Nm3	1-1	1-1
Émissions OGC à puissance maximale	mg/Nm3	19-11	10-9
Fluide dans la chaudière	lt	80	82
Capacité du réservoir de carburant	Kg	15	15
Poids	Kg	420	420
Diamètre de sortie de fumée	mm	100	100
Pression de travail maximale	Bar	2,5	2,5
Tirage minimum requis	Pa	12	12

Dessins technique

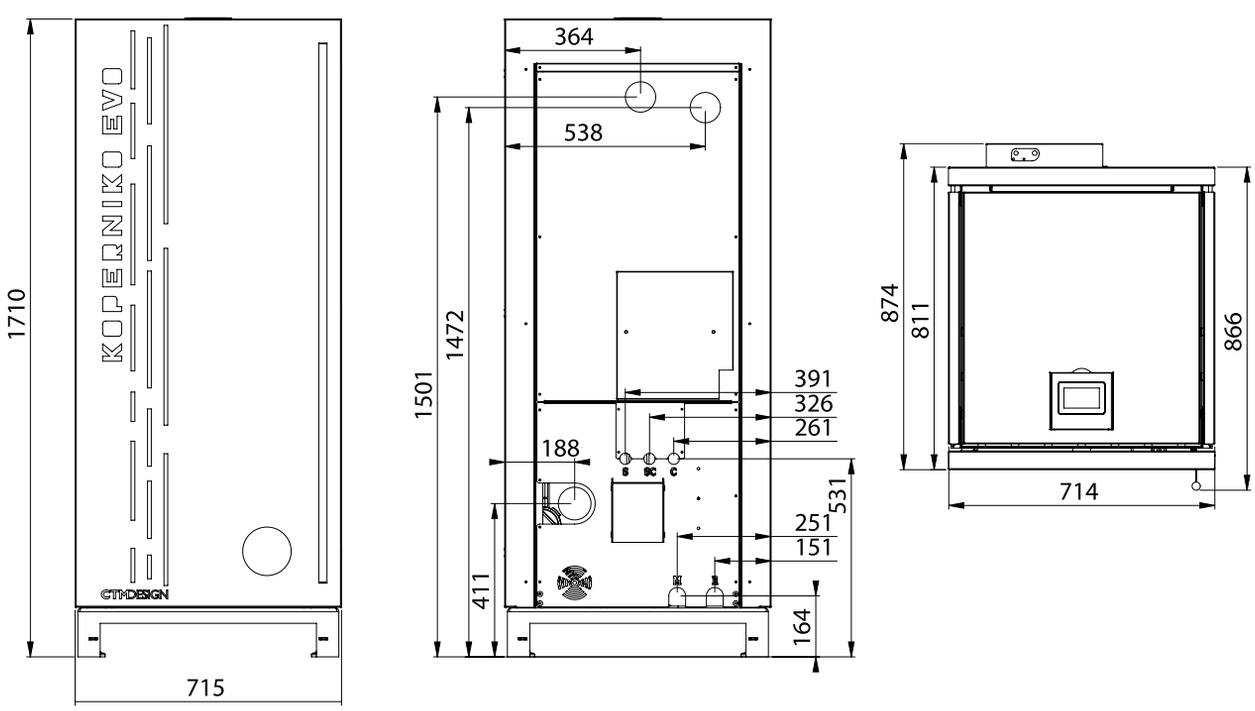

Chaudière à bois
ECOWOOD PLUS

Ecowood Plus Chaudière à bois

Chaudières de chargement pour bois coupé et briquettes pour le chauffage central d'espaces moyens et grands.

- Efficacité et niveaux d'émission selon Ecobonus.
- Classe énergétique: **A +**.
- Conforme à la norme **ECODESIGN**.
- Combustion gérée par **sonde Lambda**.
- Puissance modulable **de 50 à 130 %**.
- Système de maintenance automatique des braises.
- Système anti-condensation intégré.
- Capteur de sécurité sur la porte de chargement.
- Chambre de combustion sèche en **acier inoxydable**.
- Prise d'air de combustion à trois niveaux avec **réglage motorisé automatique**.
- Chambre de chargement volumineuse.
- Polyvalence d'installation.
- Thermorégulateur électronique avec affichage à **l'écran TOUCH**.
- Gestion du système hydraulique avec ajustement climatique et nombreuses possibilités d'expansion par le biais de circuits de mélange supplémentaires, panneau de chaudière à distance avec fonction de thermostat d'ambiance, **gestion à distance via Internet et via l'application pour smartphone et tablette.**

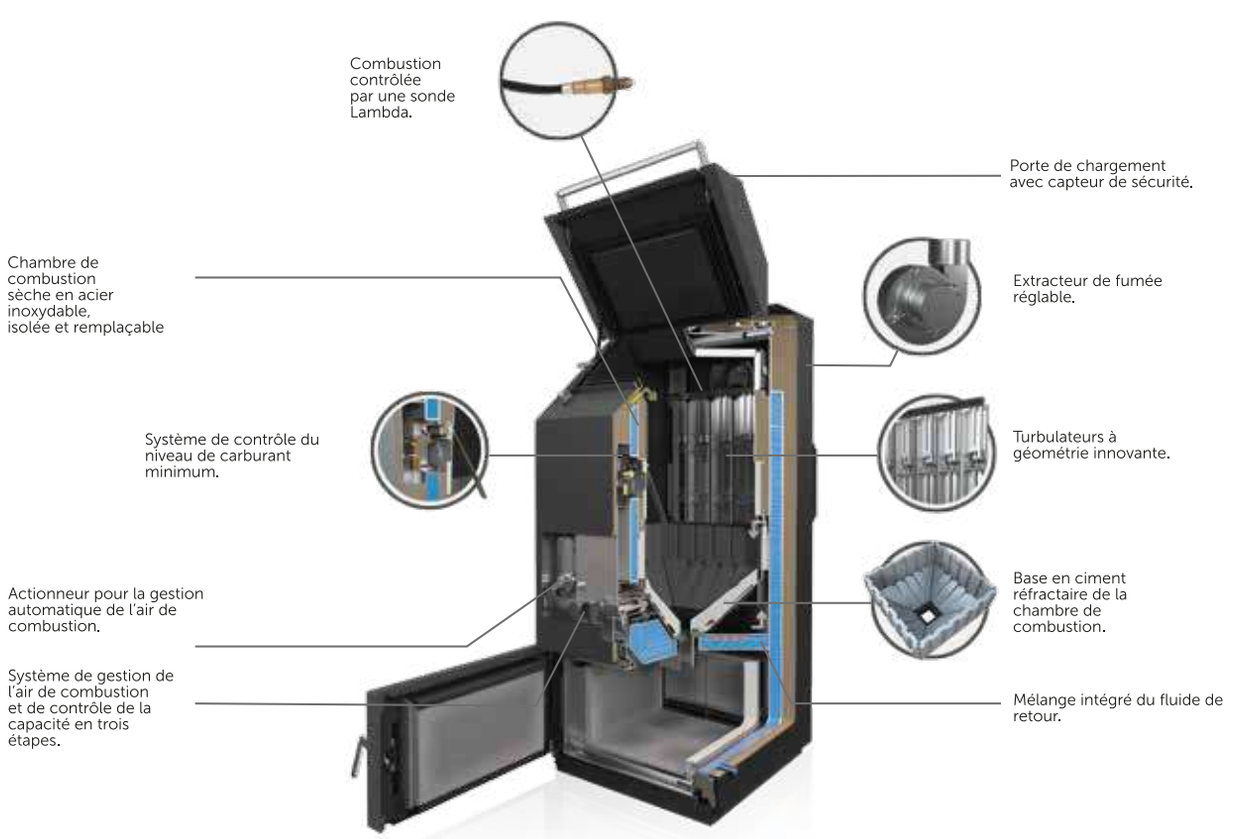

DONNÉES TECHNIQUES	UNITÉ DE MESURE	ECOWOOD PLUS 15	ECOWOOD PLUS 20	ECOWOOD PLUS 25	ECOWOOD PLUS 31
Norme constructive		EN 303-5/2012	EN 303-5/2012	EN 303-5/2012	EN 303-5/2012
Classe de chaudière		5	5	5	5
Classe énergétique Reg. EU 2015/1186		A+	A+	A+	A+
EcodESIGN Reg. EU 2015/1186		Conforme	Conforme	Conforme	Conforme
Combustible		Granulés	Granulés	Granulés	Granulés
Puissance nominale	kW	15,5	20	25	31
Puissance modulaire	kW	7-20	10-25	12-32	15-40
Efficacité	%	89,5	89,53	89,56	89,6
Émissions de CO à la puissance maximale	mg/Nm3	198	161	119	69
Émissions de NOx à puissance max.	mg/Nm3	104	111	119	129
Émissions OGC à puissance maximale	mg/Nm3	8	7	6	5
Émissions OGC à puissance maximale	mg/Nm3	11	10	8	6
Fluide dans la chaudière	mg/Nm3	45	50	65	65
Capacité du réservoir de carburant	cm	36x58x36	36x63x36	55x63x36	55x63x36
Diamètre du bois	Kg	15/30	15/30	20/50	20/50
Poids	Kg	350	380	450	450
Diamètre de sortie de fumée	mm	150	150	150	150
Pression de travail maximale	Bar	2,5	2,5	2,5	2,5
Tirage minimum requis	Pa	12	12	12	12

Dessins technique

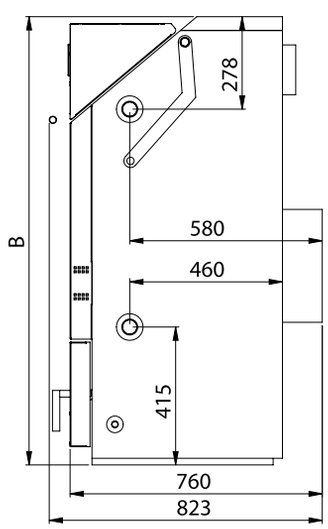

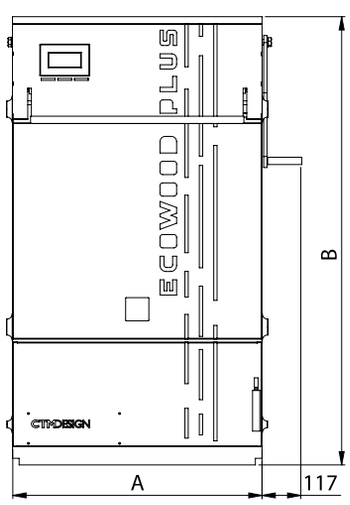

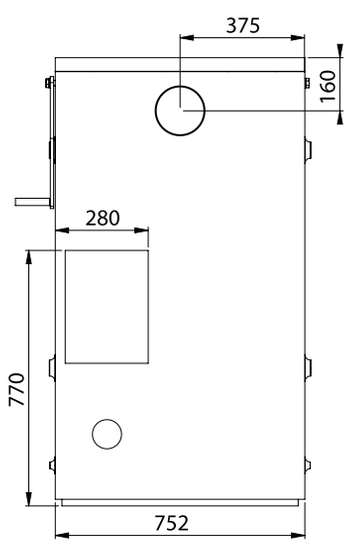

Chaudière à bois/granulés
ECOWOOD PLUS
brûleur rotatif pour granulés de bois

Ecowood Plus + brûleur rotatif pour granulés

Chaudière à bois/granulés

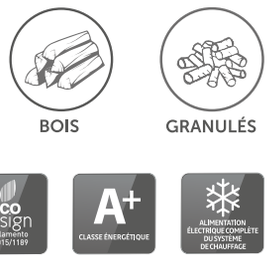

Chaudières de chargement pour bois et granulés pour le chauffage central d'espaces moyens et grands.

- Efficacité et niveaux d'émission selon Ecobonus.
- Classe énergétique: **A +**.
- Conforme à la norme **ECODESIGN**.
- Combustion gérée par **sonde Lambda**.
- Puissance modulable **de 50 à 130 %**.
- Système de maintenance automatique des braises.
- Système anti-condensation intégré.
- Capteur de sécurité sur la porte de chargement.
- Chambre de combustion sèche en **acier inoxydable**.
- Prise d'air de combustion à trois niveaux avec **réglage motorisé automatique**.
- Chambre de chargement volumineuse.
- Activation automatique du brûleur à granulés.
- Polyvalence d'installation.
- Thermorégulateur électronique avec affichage à **l'écran TOUCH**.
- Gestion du système hydraulique avec ajustement climatique et nombreuses possibilités d'expansion par le biais de circuits de mélange supplémentaires, panneau de chaudière à distance avec fonction de thermostat d'ambiance, **gestion à distance via Internet et via l'application pour smartphone et tablette.**

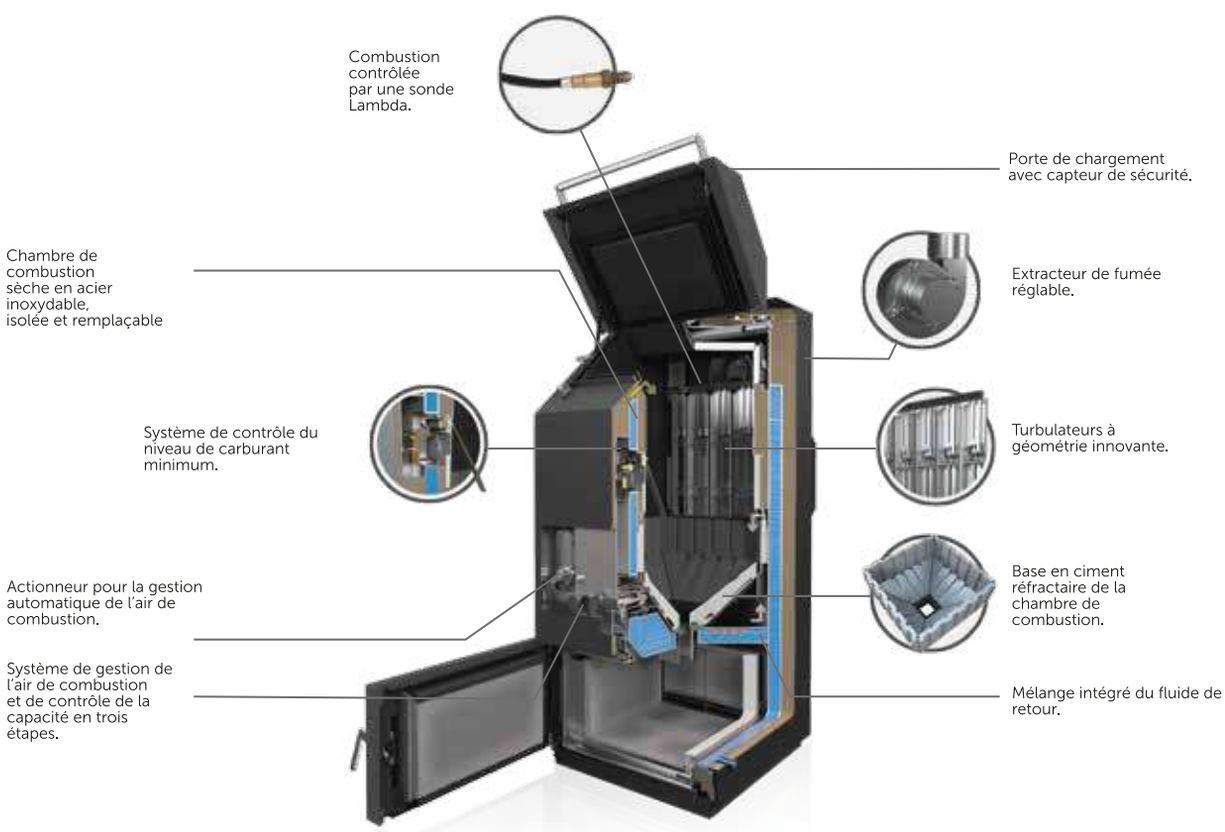

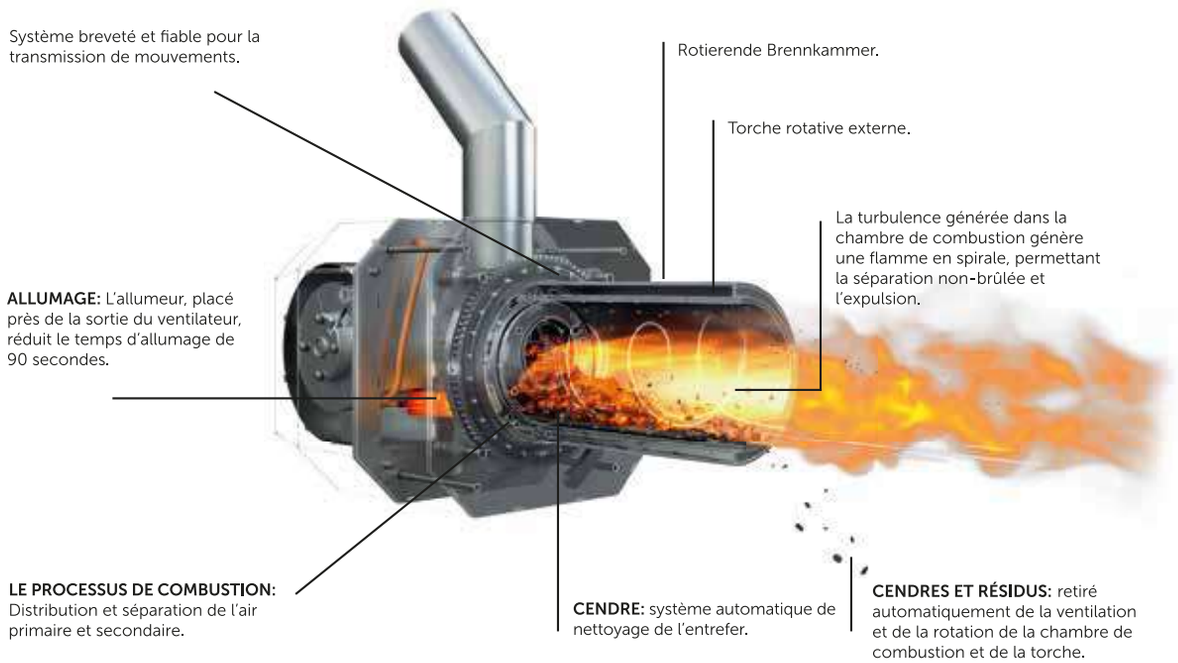

DONNÉES TECHNIQUES	UNITÉ DE MESURE	ECOWOOD PLUS 15	ECOWOOD PLUS 20	ECOWOOD PLUS 25	ECOWOOD PLUS 31
Norme constructive		EN 303-5/2012	EN 303-5/2012	EN 303-5/2012	EN 303-5/2012
Classe de chaudière		5	5	5	5
Classe énergétique Reg. EU 2015/1186		A+	A+	A+	A+
ECODESIGN Reg, EU 2015/1186		Conforme	Conforme	Conforme	Conforme
Combustible prédominant / auxiliaire		Bois-Granulés	Bois-Granulés	Bois-Granulés	Bois-Granulés
Puissance nominale	kW	15,5/14	20/18	25/20	31/20
Puissance modulaire	kW	7-20/4-14	10-25/5-18	12-30/6-20	15-40/6-20
Efficacité	%	89,5/92,4	89,79/92,4	90,11/92,4	90,5/92,4
Émissions de CO à la puissance maximale	mg/Nm3	199/25	161/30	119/32	69/32
Émissions de NOx à puissance max.	mg/Nm3	105/107	111/121	119/128	129/128
Émissions OGC à puissance maximale	mg/Nm3	7/4	6/3	5/3	5/3
Émissions OGC à puissance maximale	mg/Nm3	11/14	9/13	7/13	6/13
Fluide dans la chaudière	mg/Nm3	45	50	65	65
Capacité de charge du bois	cm	36x58x36	36x63x36	55x63x36	55x63x36
Diamètre du bois	Kg	15/30	15/30	20/50	20/50
Capacité du réservoir à pellets	Kg	200	200	200	200
Consommation de pellets	Kg	3,5/3,5	5/4	7/5	9/7
Poids	Kg	450	480	550	550
Diamètre de sortie de fumée	mm	150	150	150	150
Pression de travail maximale	Bar	2,5	2,5	2,5	2,5
Tirage minimum requis	Pa	12	12	12	12

Dessins technique

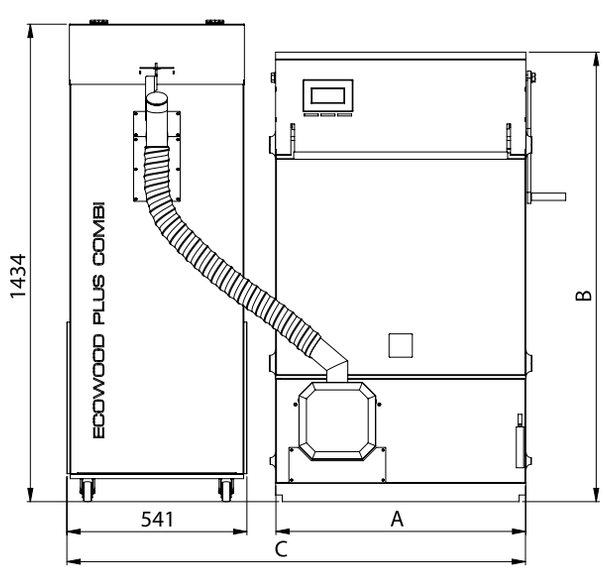

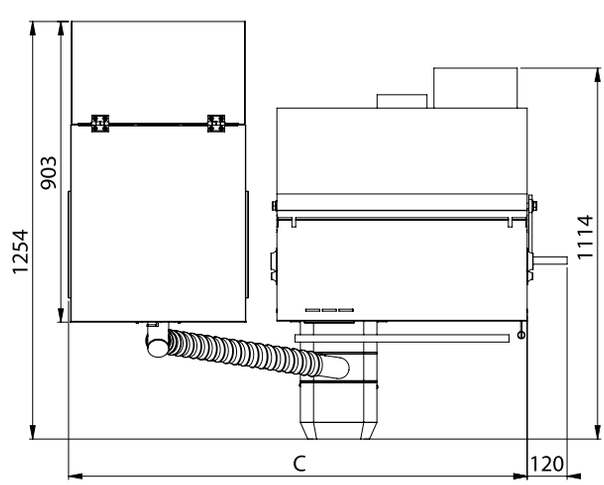

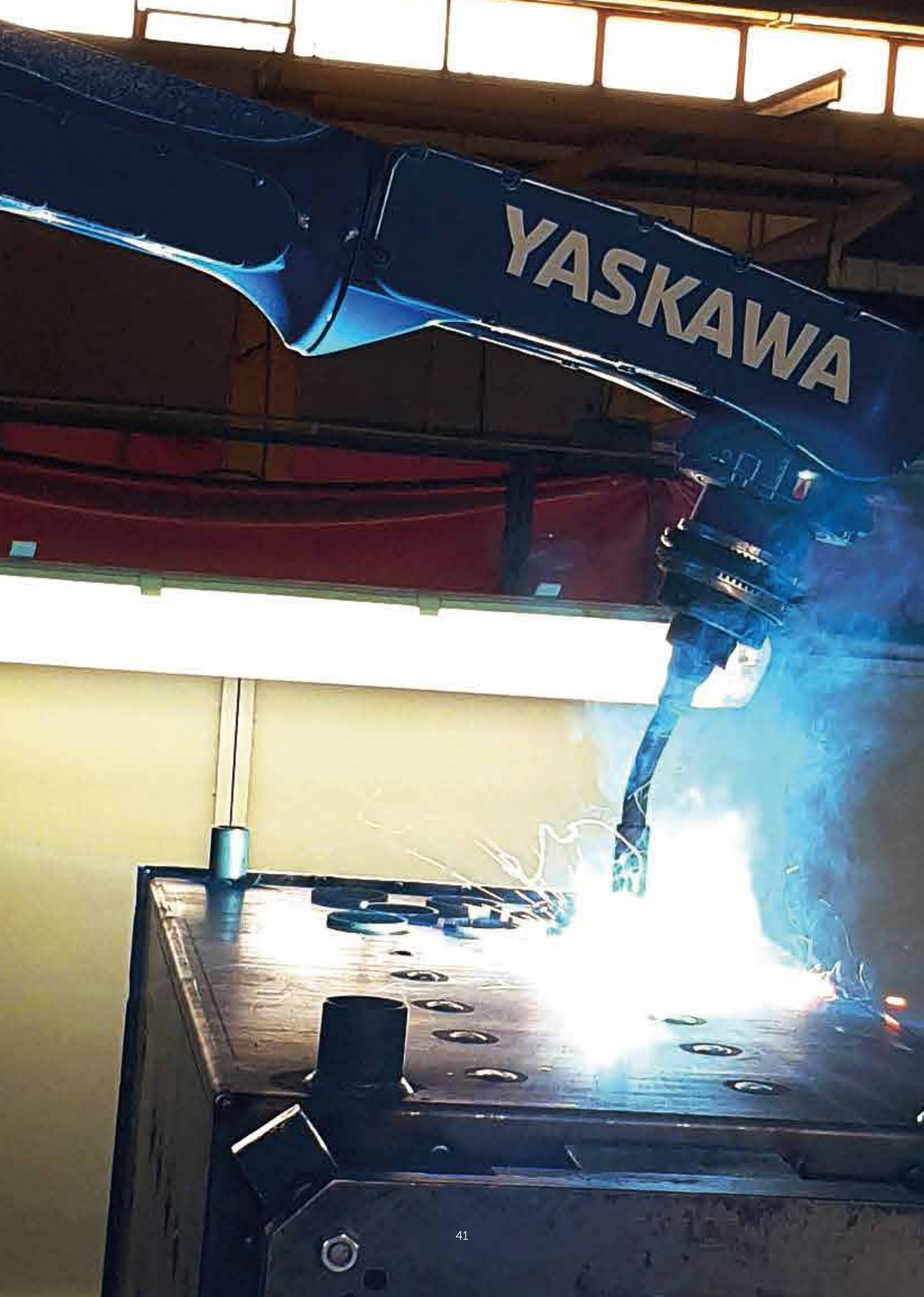
YASKAWA

Une histoire qui dure depuis des années...

Bien conscient que la qualité d'un produit provient d'un projet industriel approprié, la structure est composée de nombreux équipements pour l'artisanat et de machines modernes pour la production de masse.

En outre, le complexe est équipé de laboratoires de recherche et de développement, équipés d'outils de conception, d'analyse technique, de développement de prototypes, de contrôle de l'efficacité / qualité.

UNIONE EUROPEA
Fondo europeo di sviluppo regionale

CTM in EU

POR CAMPANIA FESR 2014 - 2020 - ASSE III - OBIETTIVO SPECIFICO 3.4 - AZIONE 3.4.2. AVVISO PUBBLICO PER LA CONCESSIONE DI CONTRIBUTI FINALIZZATI AL FINANZIAMENTO DI PROGRAMMI DI INTERNAZIONALIZZAZIONE DELLE MICRO EPMI CAMPANE

POR CAMPANIA FESR 2014-2020

Unione Europea

CTM

+

CTMDESIGN
MADE IN ITALY

Costruzioni Tecniche Meccaniche S.r.l.
Via Cese Nove, Zona Industriale
82030 San Salvatore Telesino BN - Italy
Tel./Ph.: +39 0824 948016 Fax: +39 0824 948499
e-mail: info@ctm-italia.it
www. ctm-italia.it

CHAUFFAGE ÉCOLOGIQUE

Suivez-nous sur:

revendeur agréé